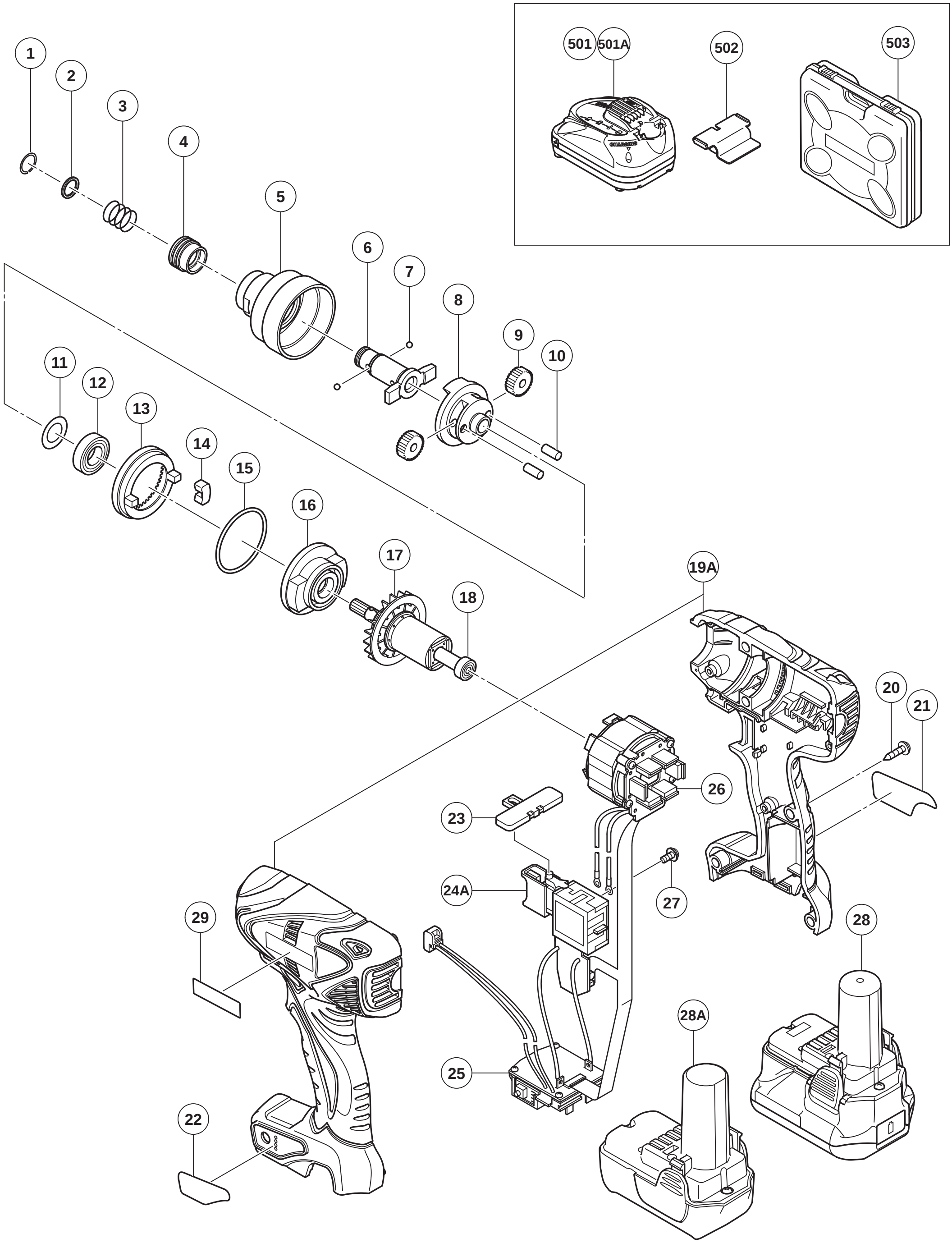

Rev.6

MODEL
WM10DBL